ユニバーサル・ビジネス・テクノロジー 株式会社

UNIVERSAL BUSINESS TECHNOLOGIES CORPORATION

ULS-Mirror

画像品質を低下させることなく
光軸を任意に偏向するミラー！

ULS-Mirror は Dynamic Projection 社が Mirror Head で実績のある表面反射鏡を使用したプロジェクターの画像品質の低下を抑え、光軸を任意の方向に偏向するミラーです。既存のプロジェクター（大型〜小型）に追加することで、投影面を床や天井に変えたり広角の映像を写し出したり出来るので、従来は簡単に出来なかった自由な空間演出が ステージ、シアター、ホール、建物などでアプリケーションを問わず可能になります。

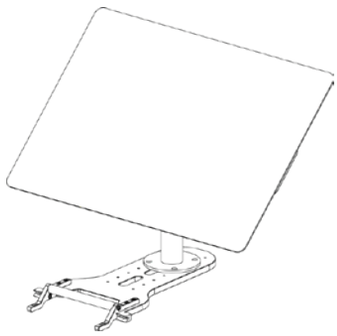

ULS-Mirror ベースセット

プロジェクターに直接マウントと
ミラーを取り付けるセットです。

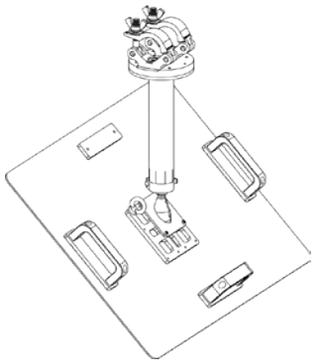

ULS-Mirror トラスセット

ミラーを任意のパイプ / トラスに
取り付けるセットです。

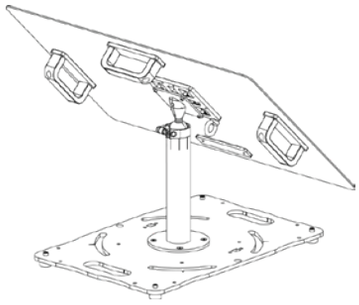

ULS-Mirror フロアセット

ミラーをフロアーに置き使用する
セットです。

ベースセットは適合するプロジェクター / レンズの確認が必要となります。
ミラーサイズ：700 x 480 mm
製造元：Dynamic Projection Institute 社（オーストリア）

DYNAMIC PROJECTION INSTITUTE

○製品の仕様・内容および外観は予告なく変更されることがございますので、予めご了承ください。○会社名・製品名は各社の商標もしくは登録商標です。○この事例の記載内容は、2022 年 7 月現在のものです。

■輸入・発売元

ユニバーサル・ビジネス・テクノロジー株式会社

〒100-0005 東京都千代田区丸の内 1-6-5 丸の内北口ビル 12F
TEL 03-3287-1170 FAX 03-3287-1171
URL: www.ubtc.jp sales@ubtc.jp

■お問い合わせ

202207V1.0